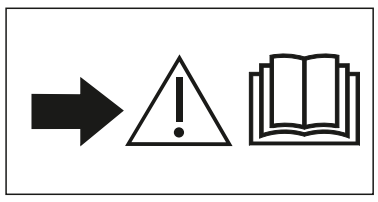

KÄRCHER

WV 1 Plus QuickStart

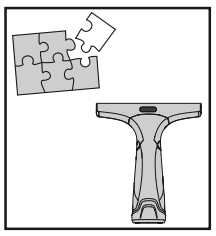

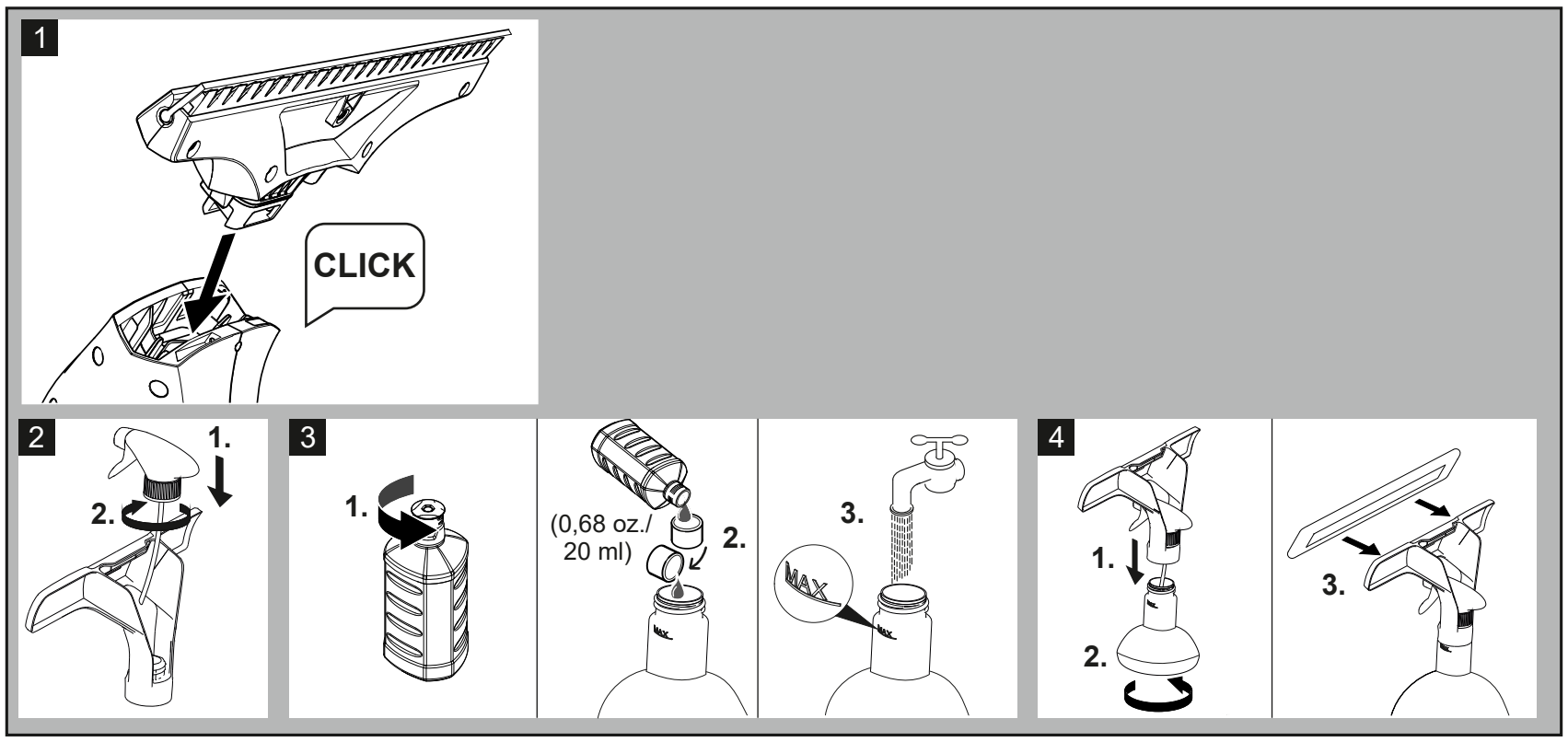

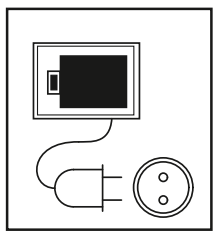

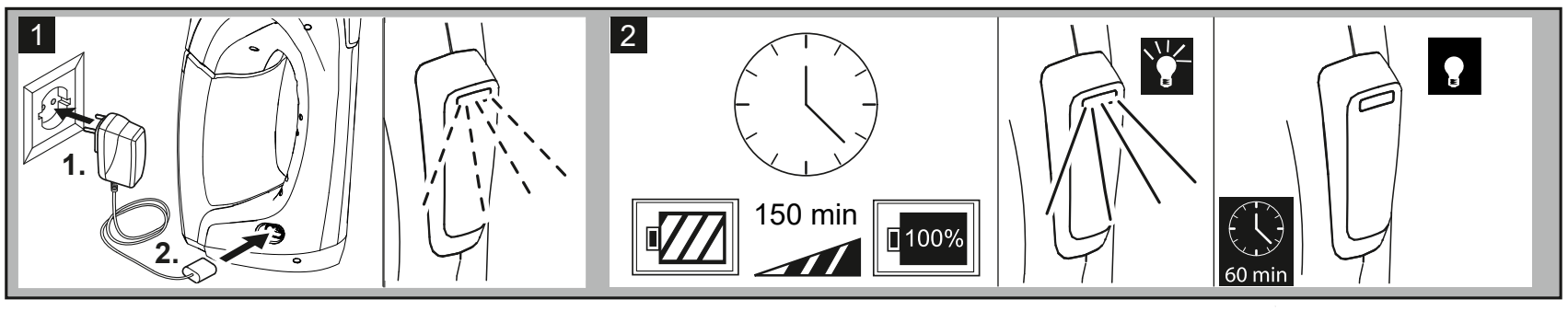

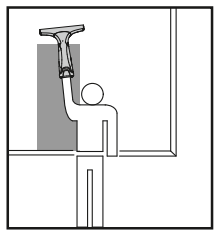

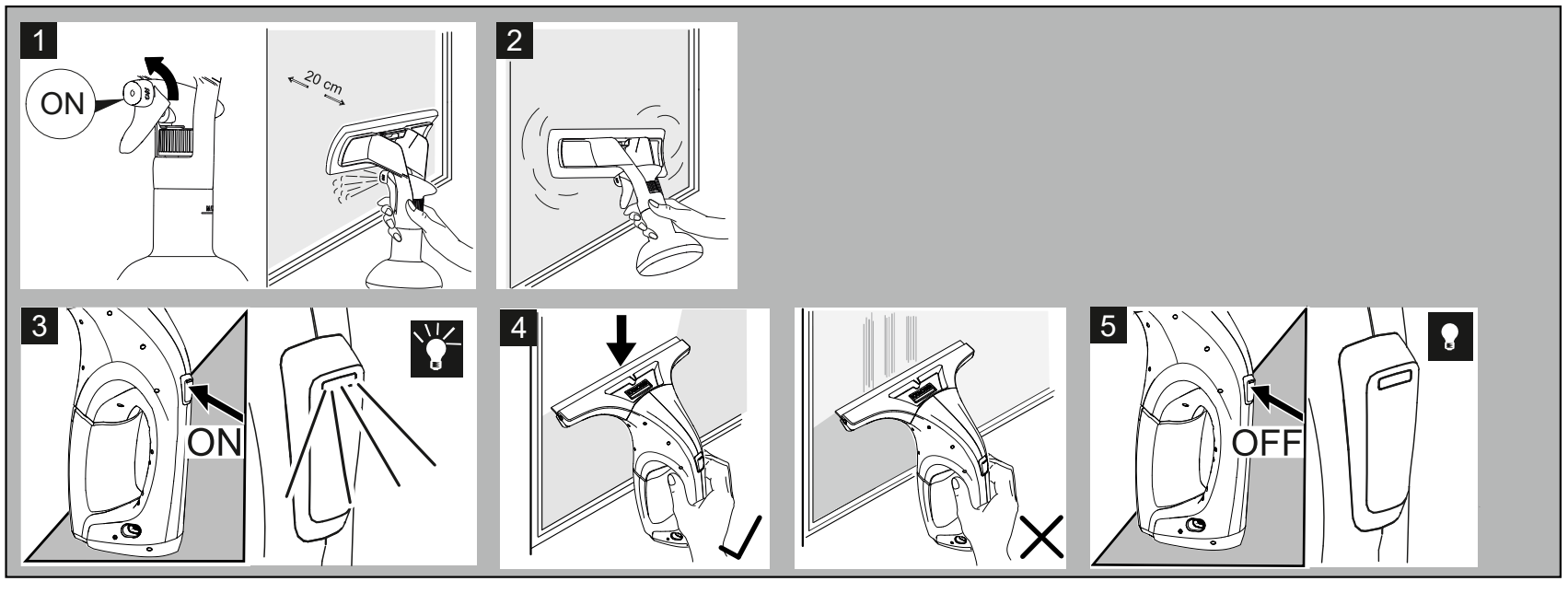

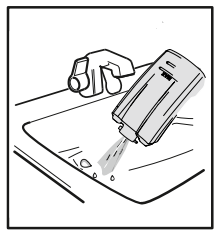

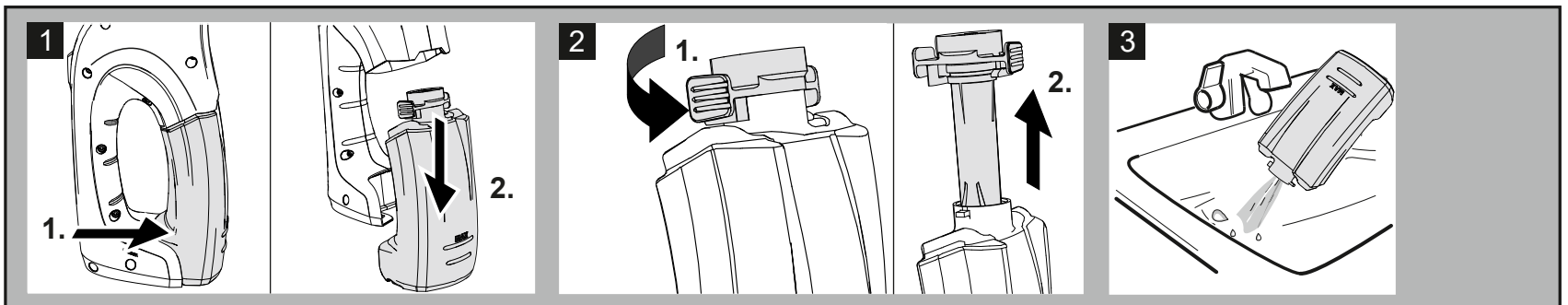

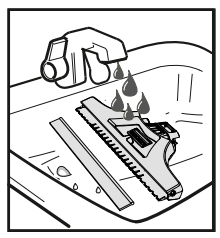

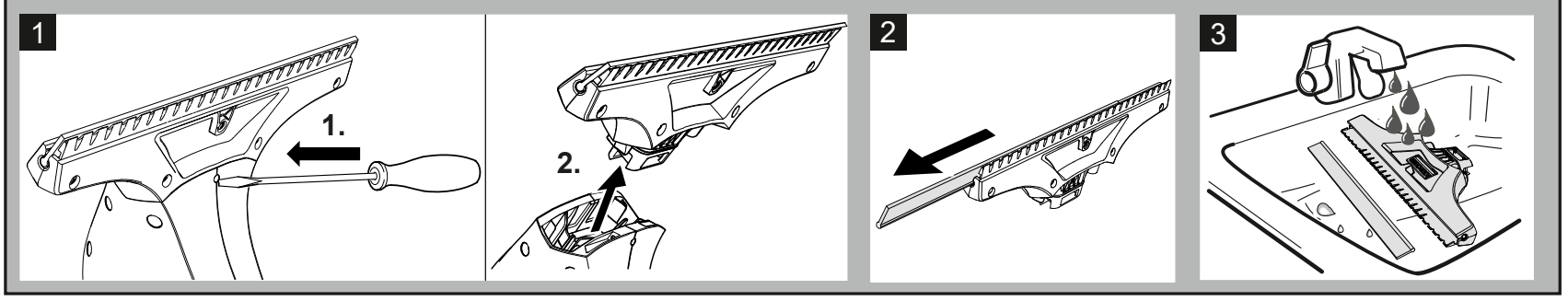

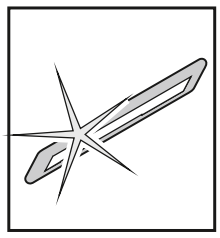

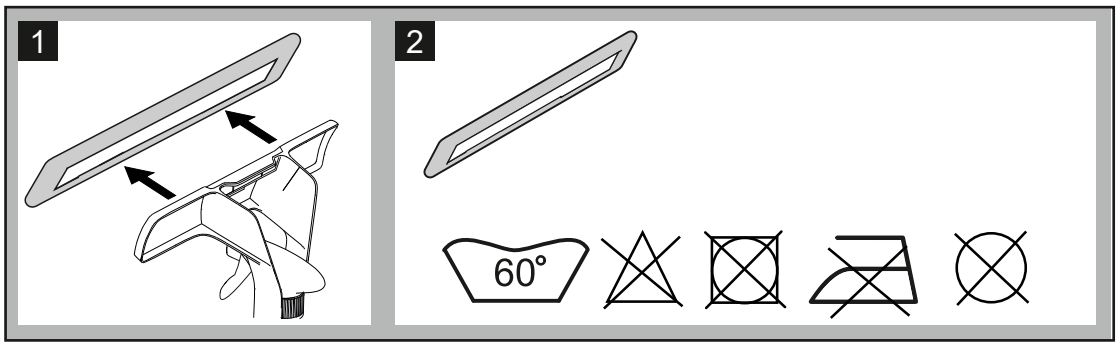

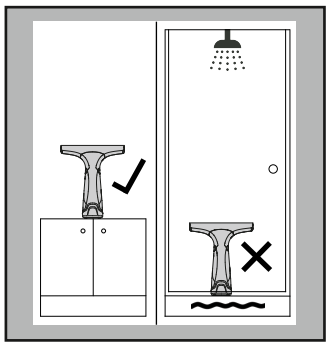

59690490 (2022.06)